Тип :	*кнопочный переключатель PBS*
Схема переключения :	*ON-OFF B*
Номинальное напряжение :	*250 (AC) В*
Номинальный ток :	*1,5 А*
Высота :	*9,8/ 9,1 мм*
Ширина :	*12,2 мм*
Глубина :	*17,0 (корпус) мм*
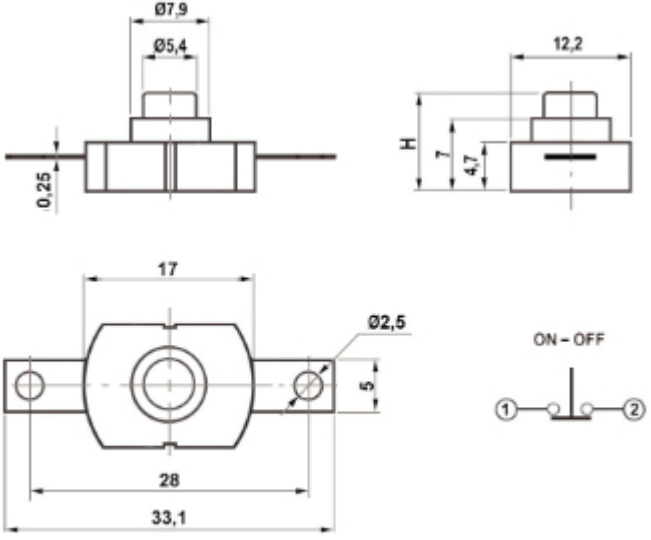
PBS-101G1