Диапазон частот :	*200-5000 Гц*
Импеданс :	*50 Ом*
Уровень звукового давления :	*до 77 дБ*
Резонансная частота :	*200 Гц*
Диаметр корпуса :	*50 мм*
Высота :	*8,5 мм*
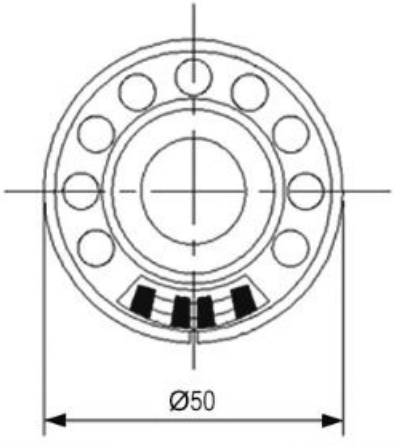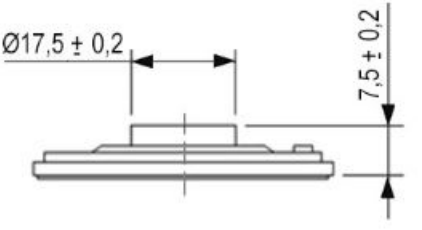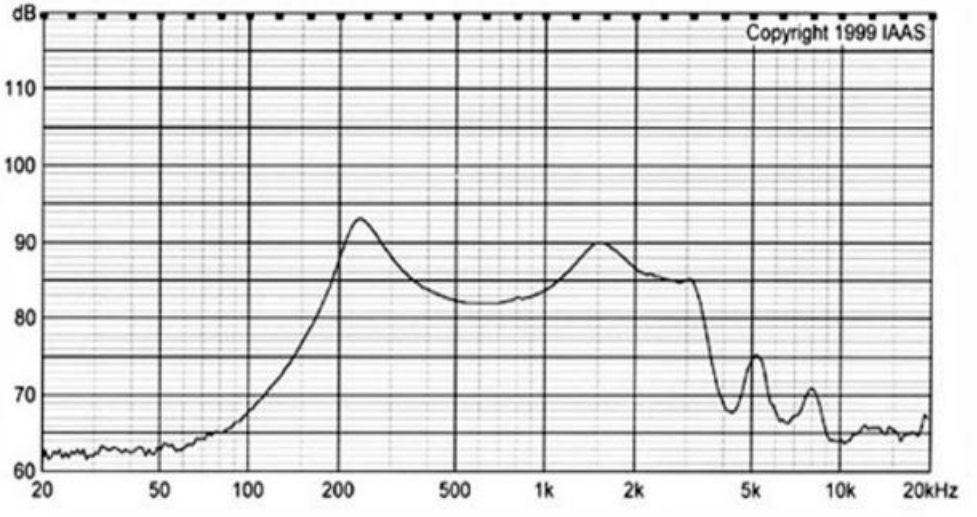
DXI50N-C