Описание

Ширина штекера: 4,7 мм
Толщина штекера: 0,5 мм
Для проводов сечением: 1,5 - 2,5 мм²

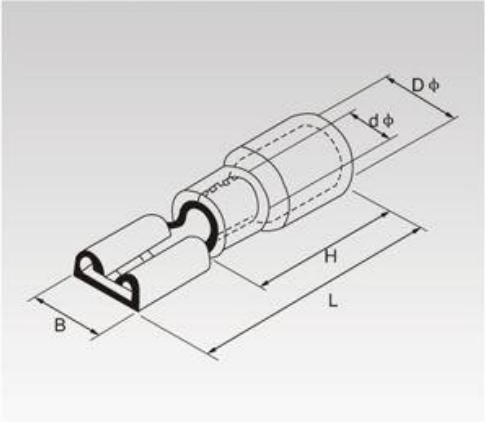

Спецификация

Диапазон температур: -55℃ to +125℃

	Размеры, мм				
	B	D Ø	dØ	L	H
FDD2-187(5)	5.6	4.3	2.3	19.0	10.0

Объем 0.001

Вес 0.047