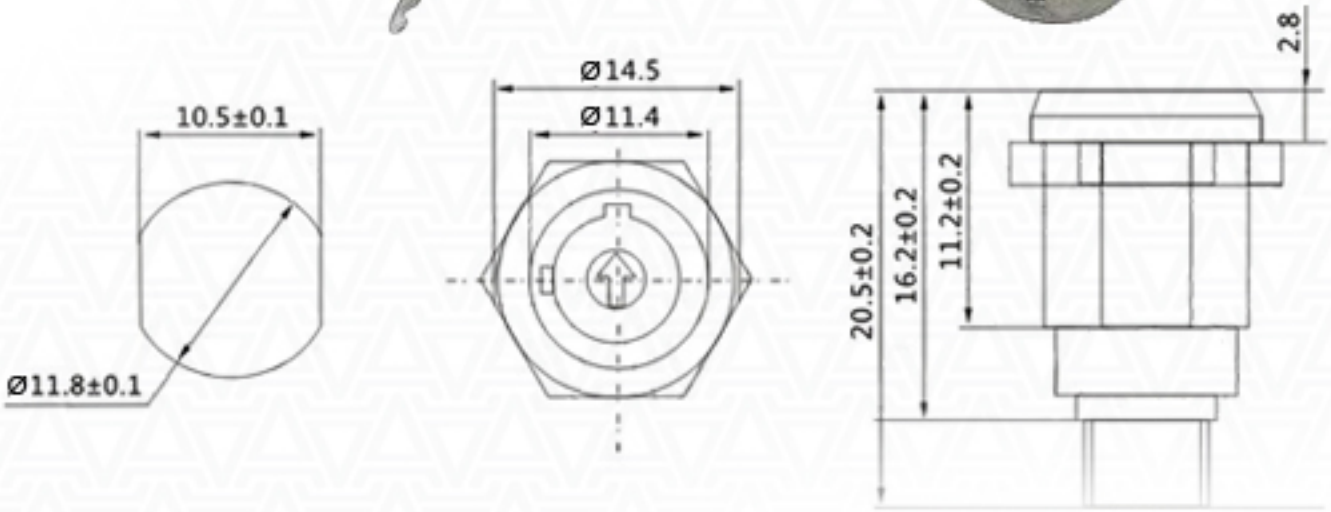Ключ-выключатель KDS-1